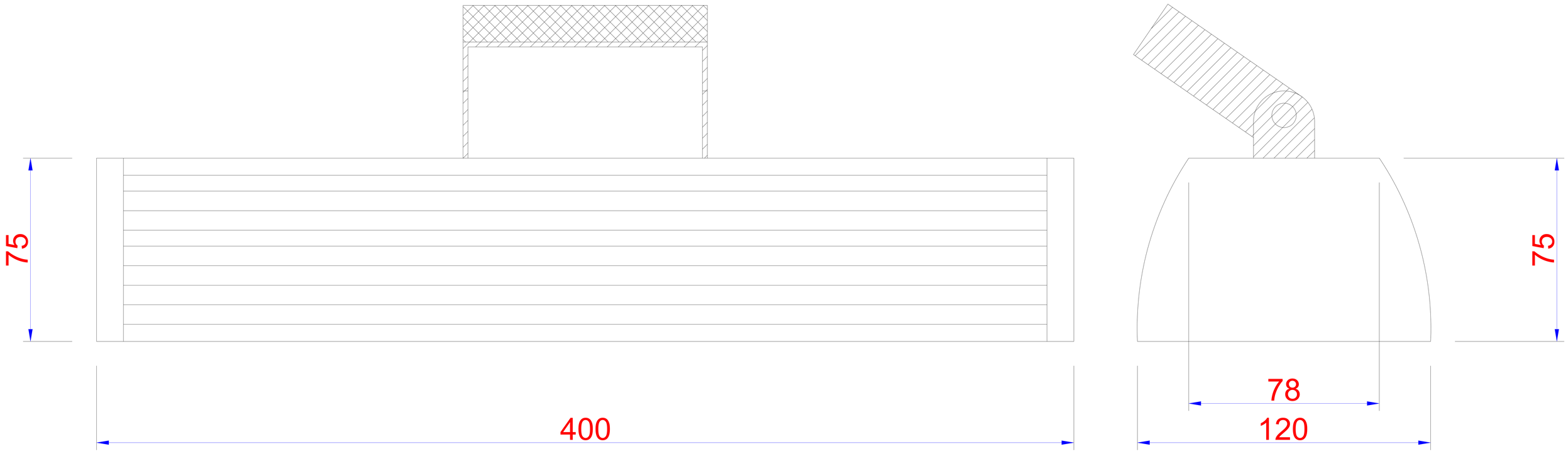
75
400
78
120
75

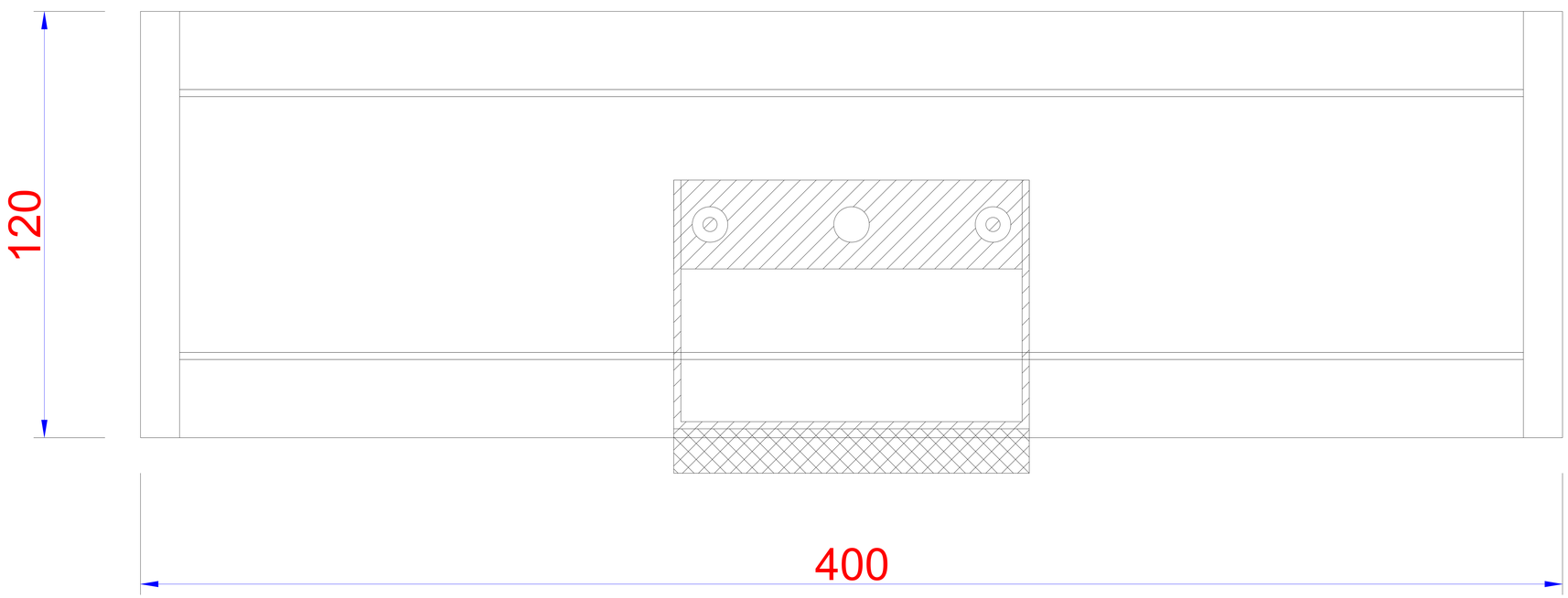
120
400