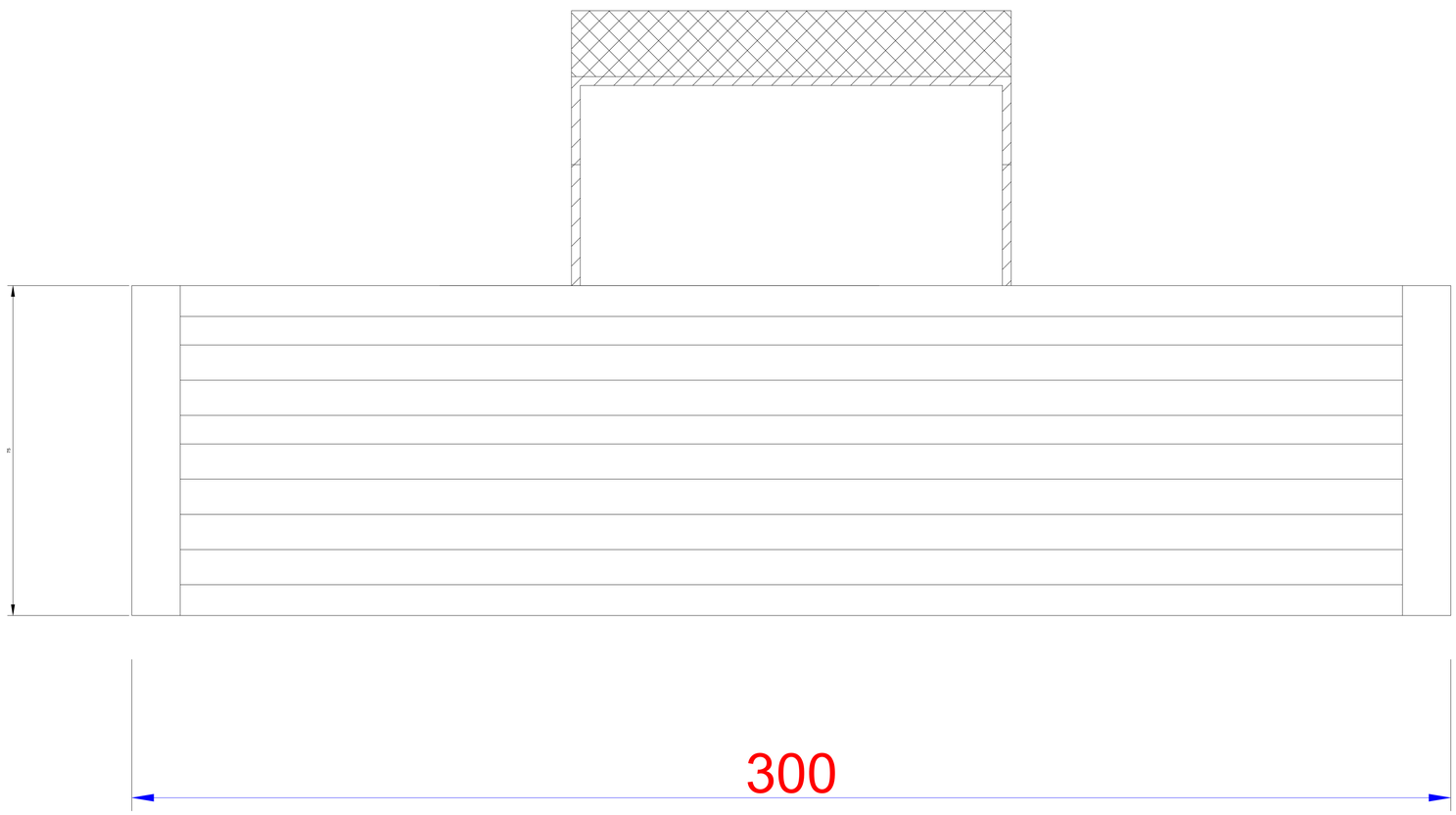
300

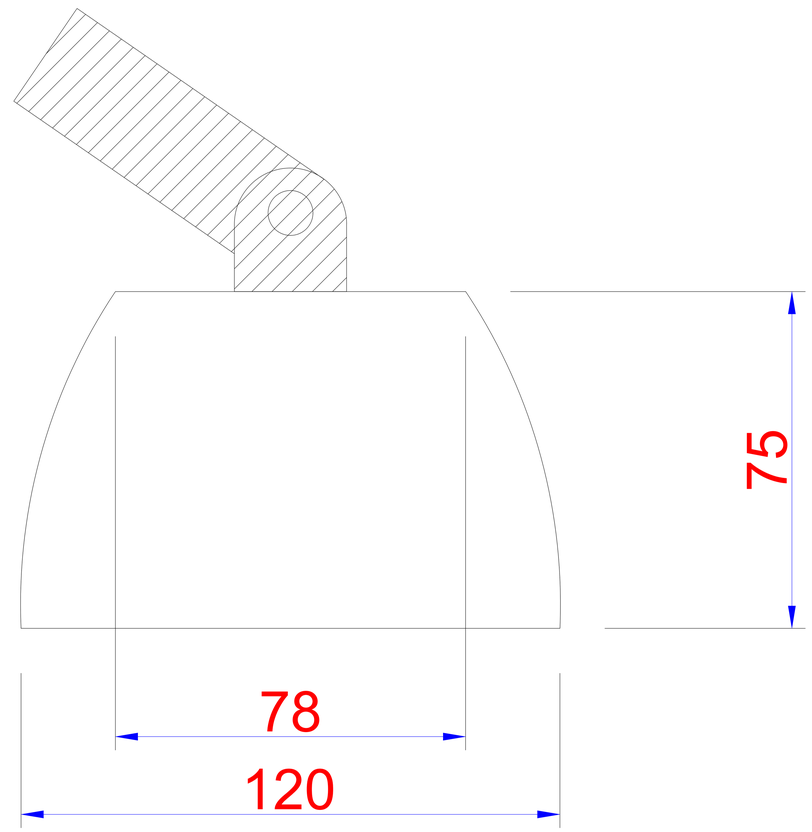
75
78
120

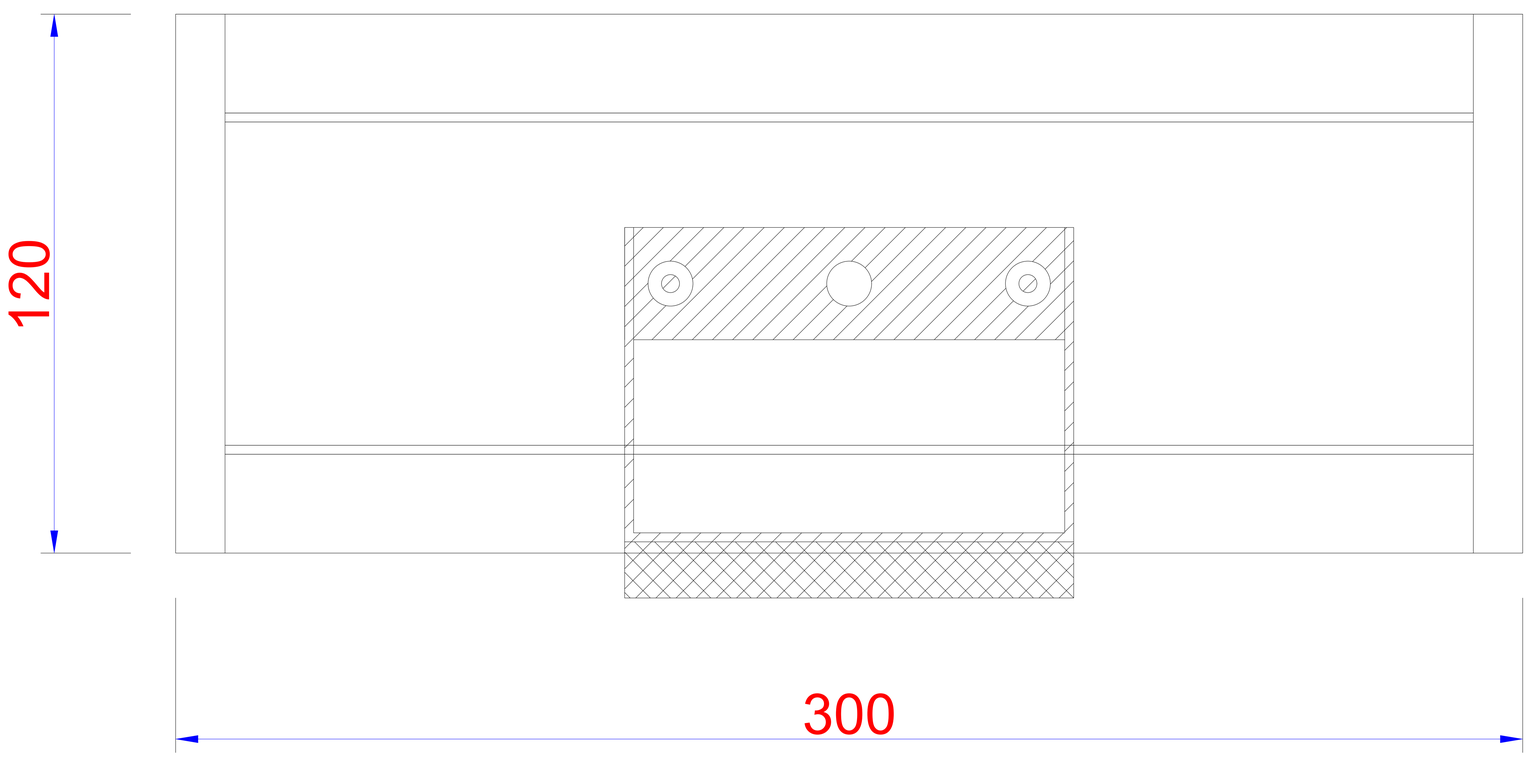
120
300